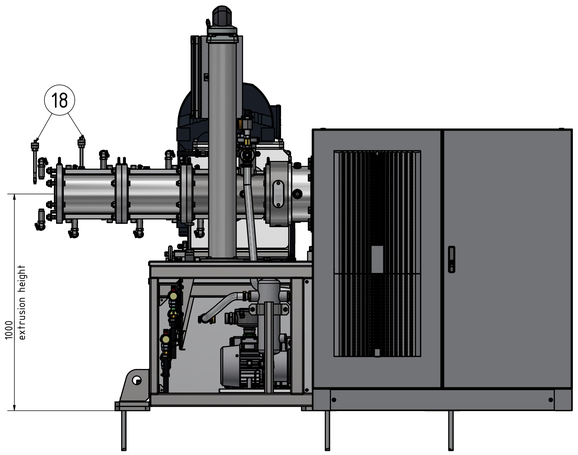

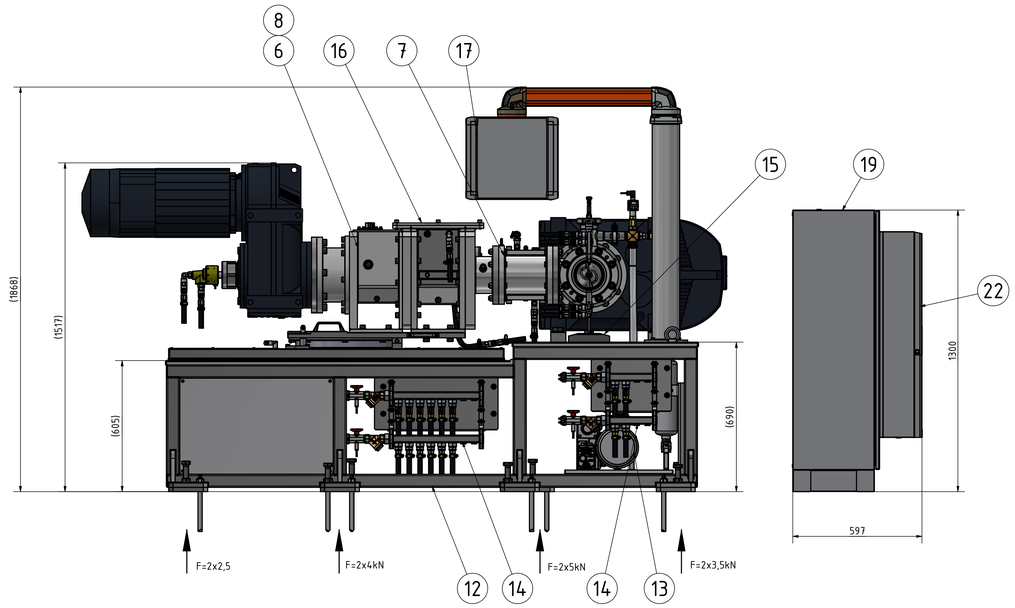

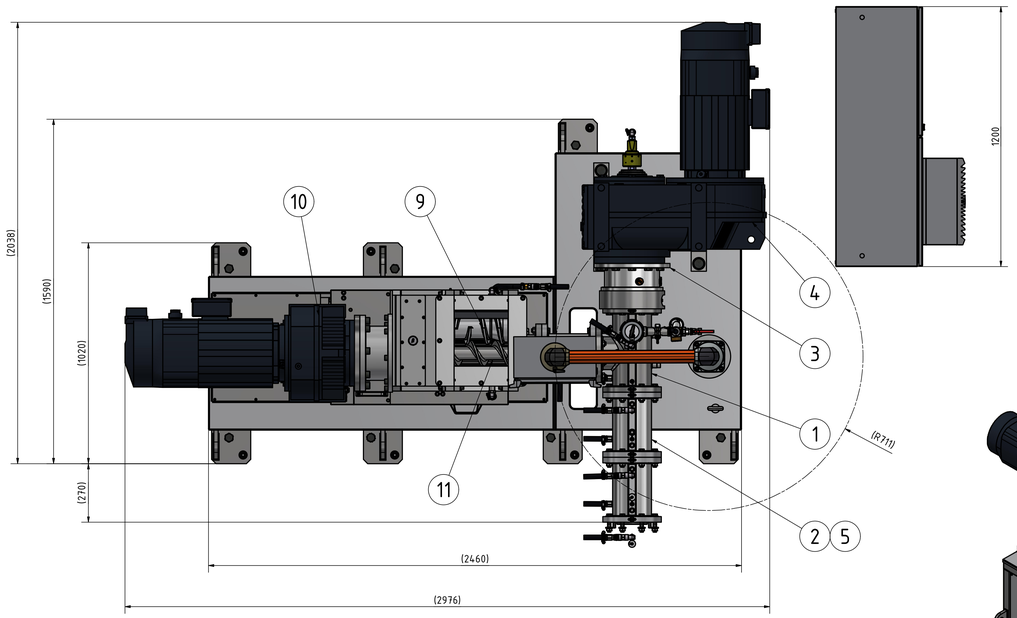

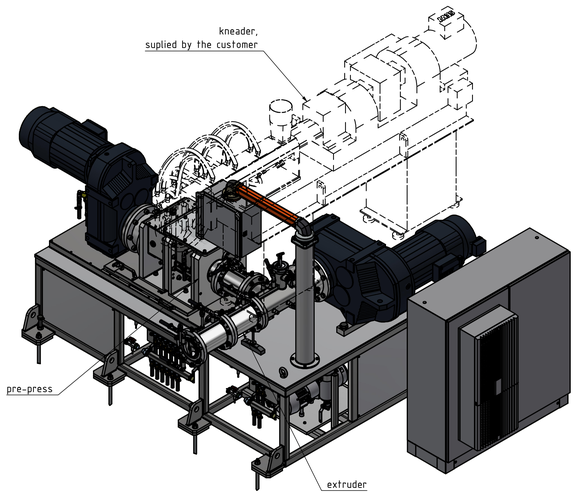

connection geometry on the press-cylinder
for the pressing tool

A-A (1 : 2)

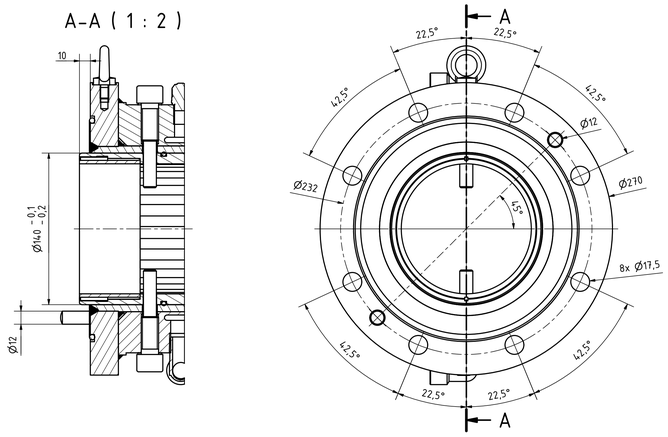

Rev.	Änderungstext	rev.Datum	Freigabe

Gewicht in kg: (2940,44 kg)

Allg. Toleranzen: ISO 2768-1 m, ISO 2768-2 K

M 1 : 10

Auftrag

Benennung

Werkstoff

	Datum	Name
Bearb.	18.10.2023	H.Rochner
Änderung		
Freigabe	18.10.2023	H.Rochner

VAQRS120

Ersatzteilschaubild

ect kema Extrusion for Ceramic Technology

P2906.00.00.00.000

Blatt 1 / 1

A0

Weitergabe sowie Vervielfältigung dieser Unterlage, Verwertung und Mitteilung ihres Inhalts sind ohne ausdrückliche Zustimmung nicht gestattet. Zuwiderhandlungen verpflichten zu Schadensersatz. Alle Rechte für den Fall der Patenterteilung oder Gebrauchsmuster-Eintragung vorbehalten.